平成21年度石川県高等学校新人体育大会柔道競技
男子団体トーナメント

1位　　高等学校

2位　　高等学校

3位　　高等学校

3位　　高等学校

（第Ⅰ試合場）

（第Ⅱ試合場）

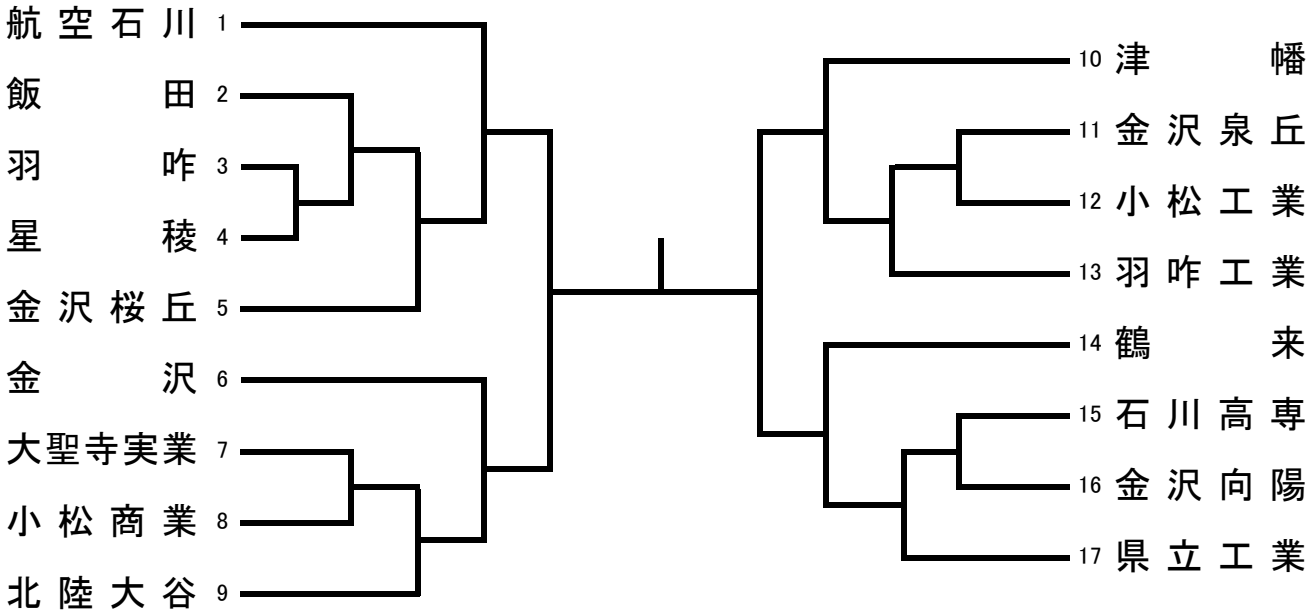

女子団体トーナメント

1位　　高等学校

2位　　高等学校

3位　　高等学校

3位　　高等学校

（第Ⅰ試合場）
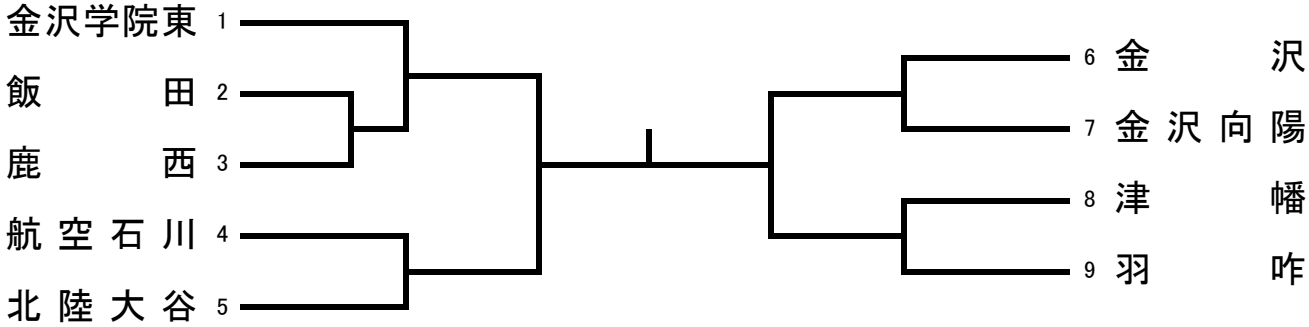
（第Ⅱ試合場）